3-D2 参考図

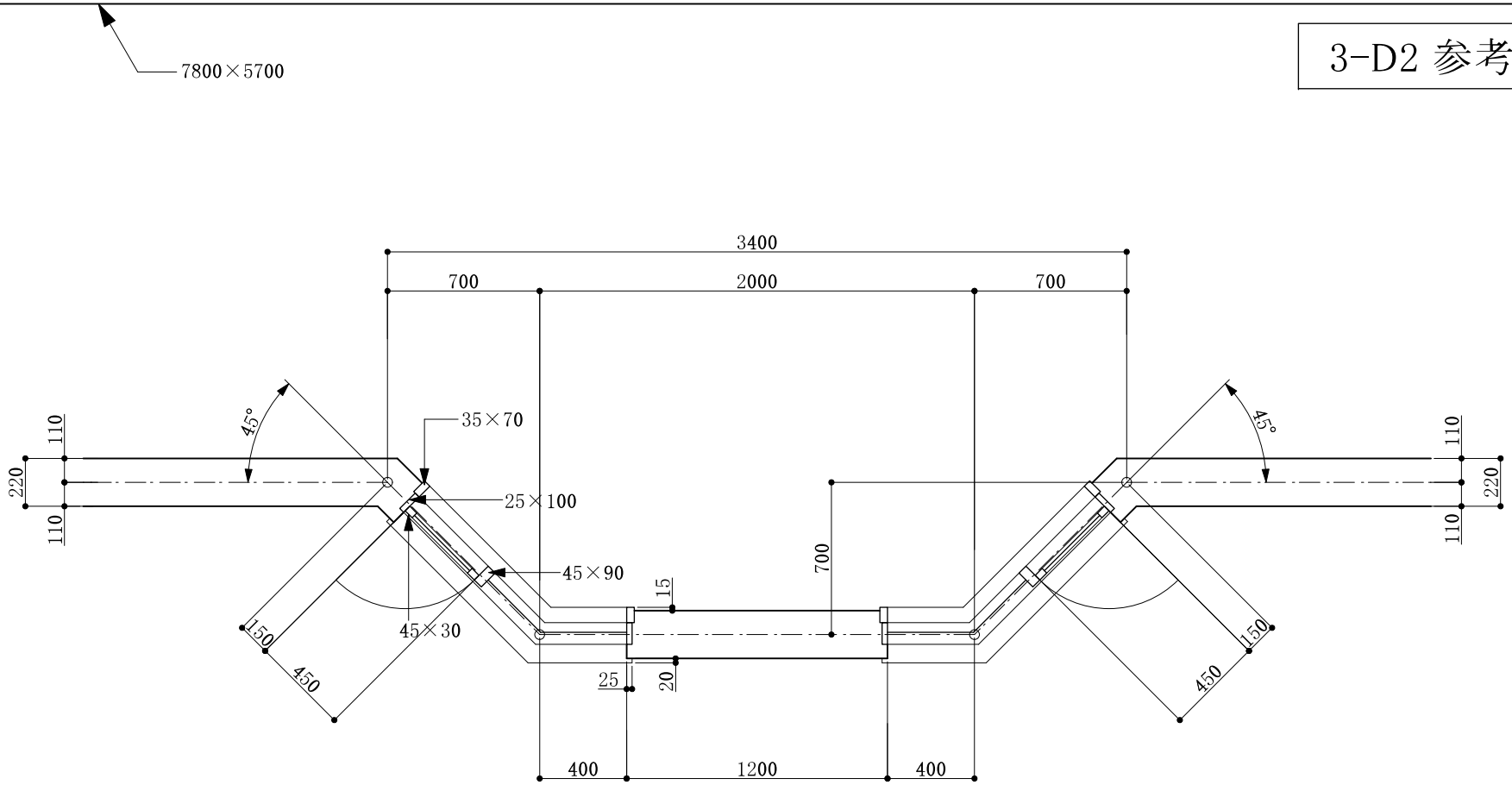

注記
1.壁の厚さは220mmとする。

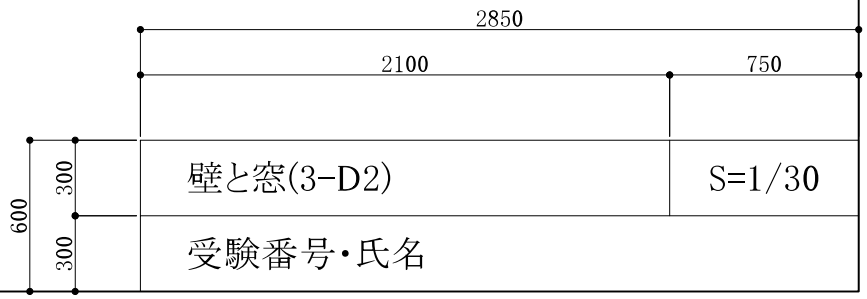

壁と窓(3-D2)	S=1/30
受験番号・氏名	